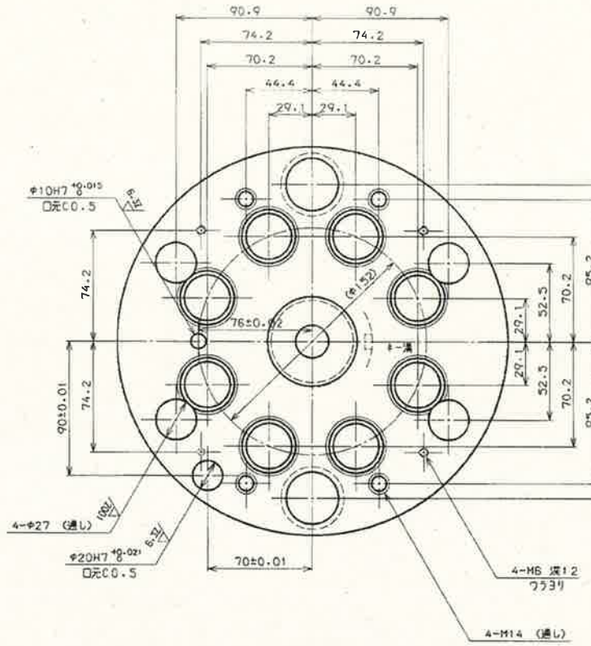

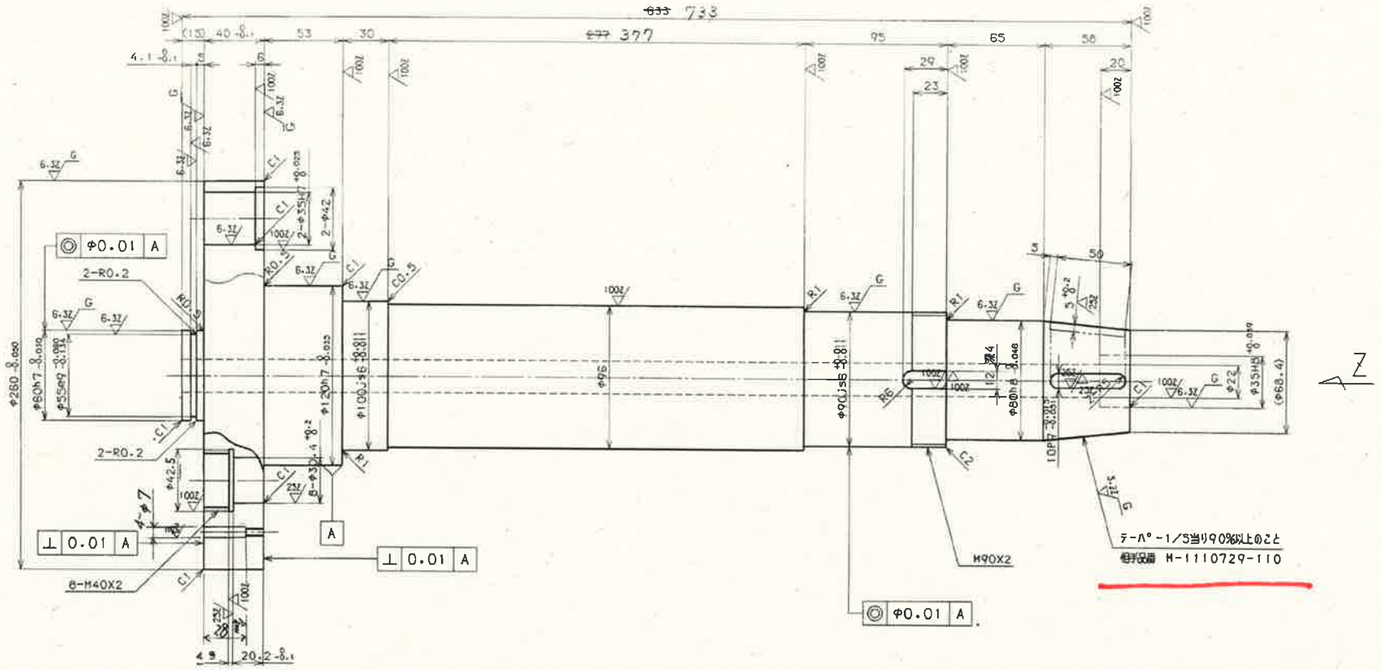

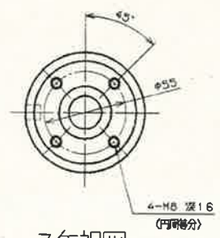

Z矢視図

1X1-PG-EH-55
1X1-PN-M-10X25
1X1-KY-F2-10X40
1X1-WS-R1-9
1X1-WS-R1-18
1X1-TN-R2-9
1X1-TN-R2-18
1X2-SB2530

図番 M-1110729-111の
参考図

大安

表面処理 SURFACE TREATMENT	熱処理 HEAT TREATMENT	質量 WEIGHT	単位 UNIT
/	HRC14-27 QT	288	KG
材質 MATERIAL	類似品番 RESEMBLANCE PART NO.	部品製作区分 MAKE CODE	内外区分 LPC CODE
S45C			
品名 PART NAME シャフト			
日本電装株式会社 NIPPONDENSO CO.,LTD.	品番 PART NO. M-1110729-111	版 REV. 1	頁 PAGE P
作図 DRAWN 鈴木	備考 REMARK 1ケ	尺度 SCALE 1/2	

NIPPONDENSO

品質と安全のデンソー

CONFIDENTIAL

拡大

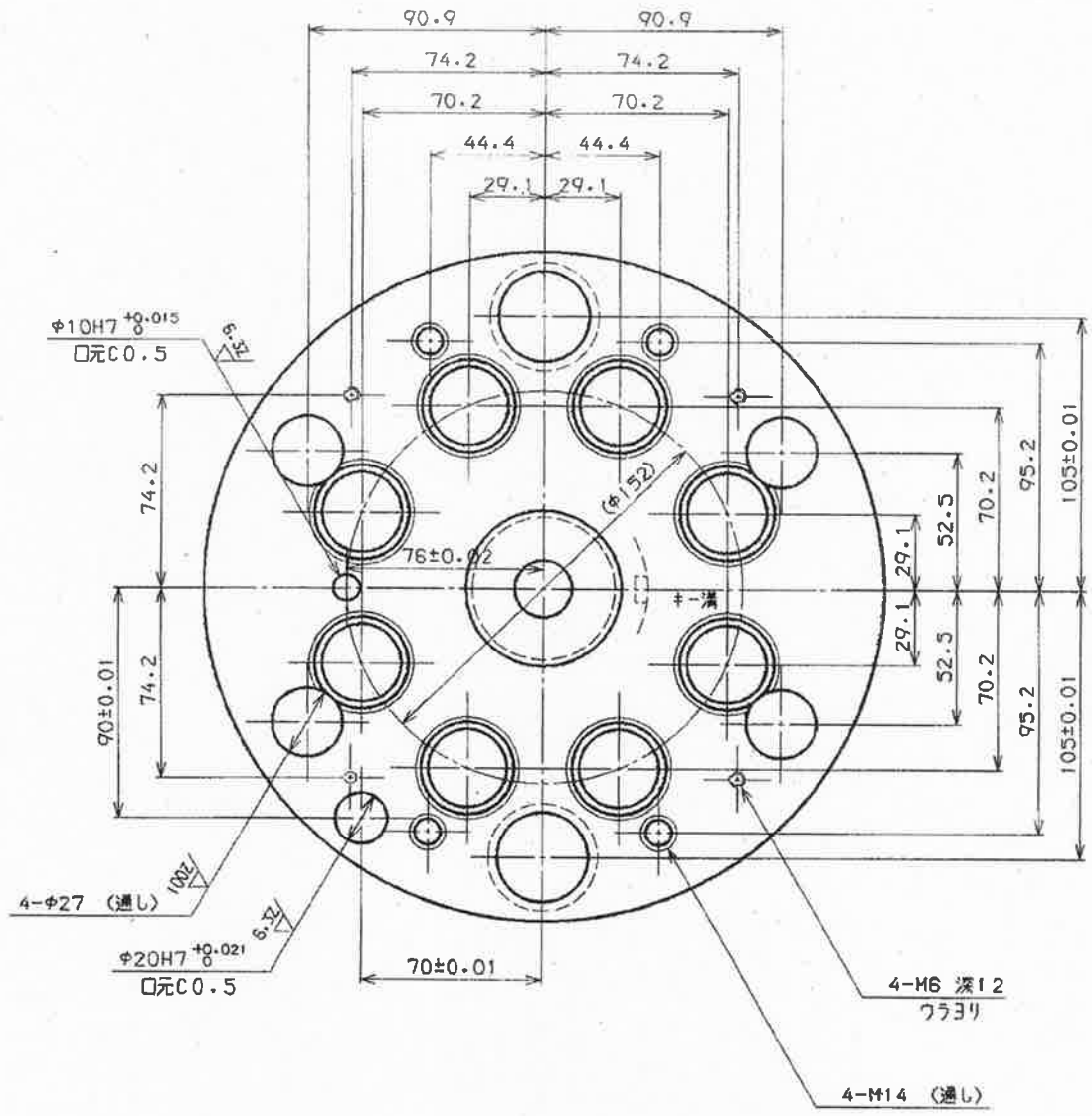

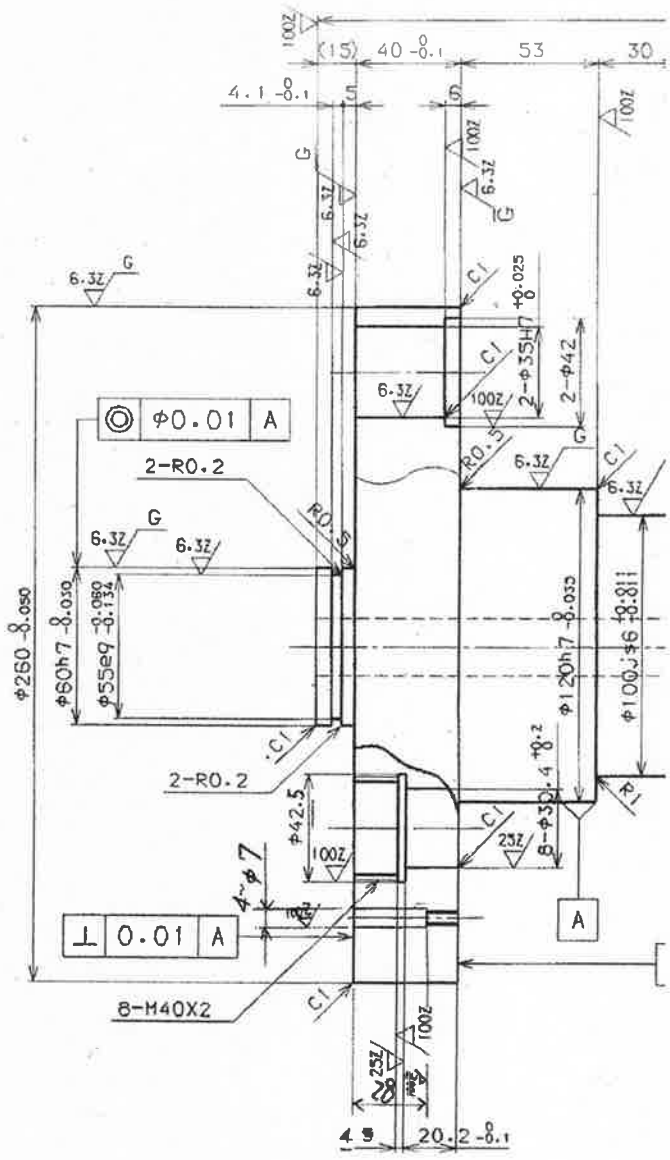

図番 M-1110729-111の

参考図

拡大

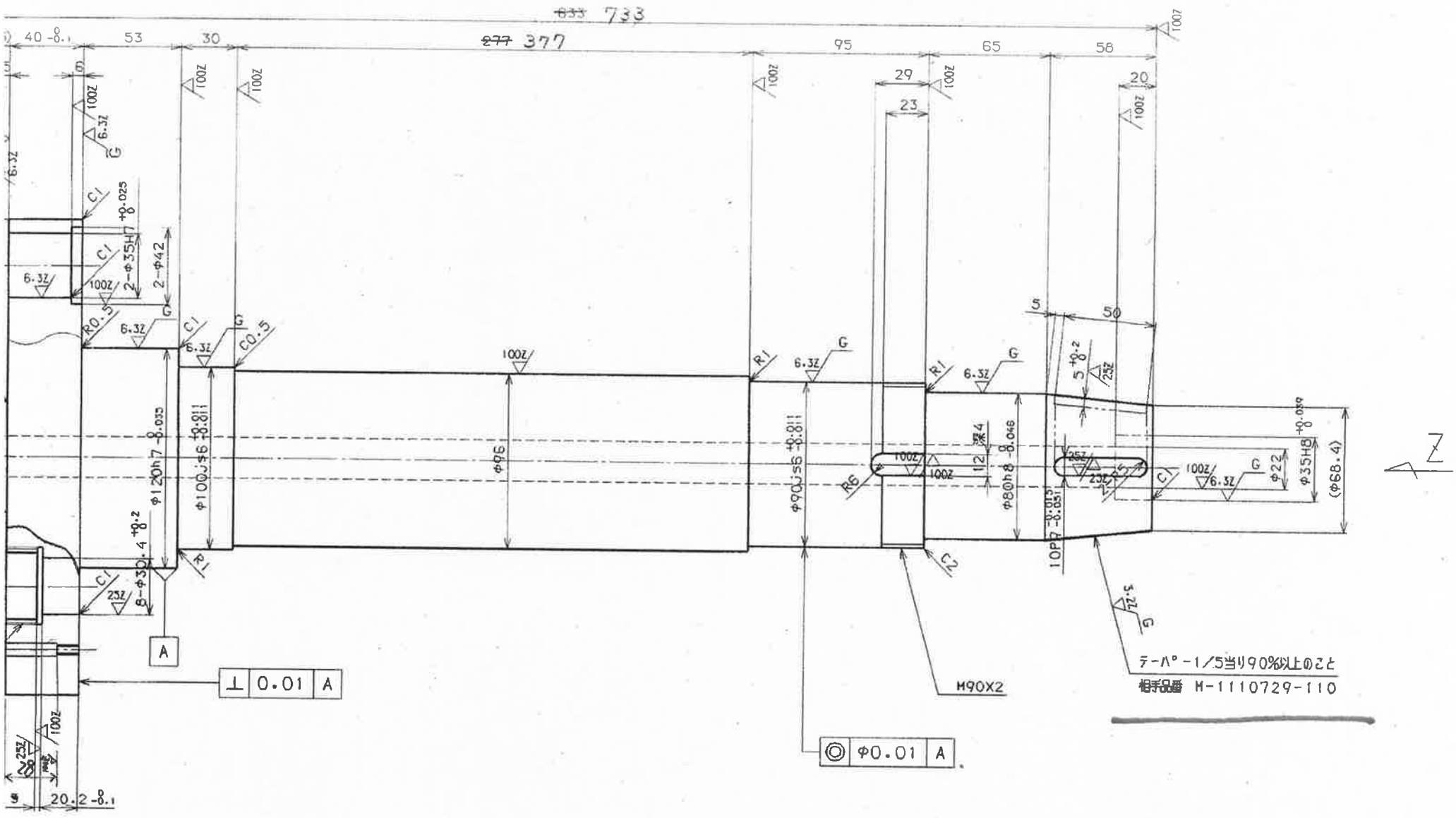

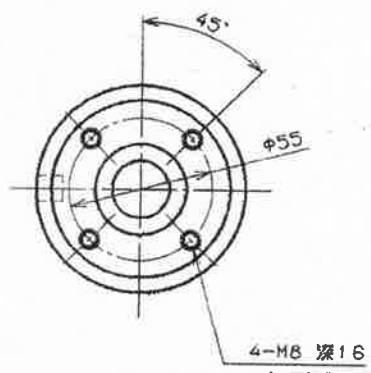

Z矢視図

1X1-PG-EM-55
1X1-PN-M-10X25
1X1-KY-F2-10X40
1X1-WS-R1-9
1X1-WS-R1-18
1X1-TN-R2-9
1X1-TN-R2-18
1X2-SB2530

表面処理 SURFACE TREATMENT	熱処理 HEAT TREATMENT	質量 WEIGHT
/	HRC14-27 QT	288
材質 MATERIAL	類似品品番 RESEMBLANCE PART NO.	
S45C		
品名 PART NAME シャフト		
日本電装株式会社 NIPPONDENSO CO.,LTD.	品番 PART NO. M-1110729-161	数量 SIZE 1 / ASP CODE P
承認 APPROVED / 検図 CHECKED / 設計 DESIGN / 製図 DRAFT (尾崎)	備考 REMARK 1ケ	尺度 SCALE

宝のデンソー

CONFIDENT

1ケ

1	F.B	96.02.26

支給品

HRC:	50-64
深さ (DEPTH)	1.0 mm
IHA	---部局部焼入れ (IHA ONLY FOR --- PORTION)

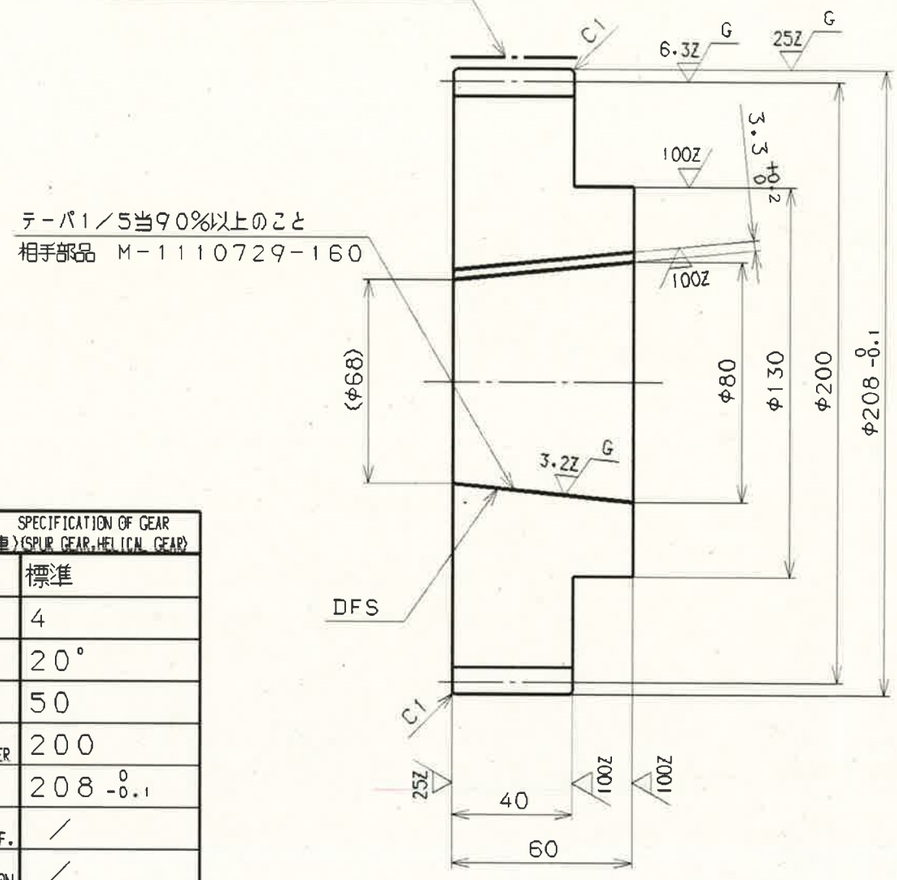

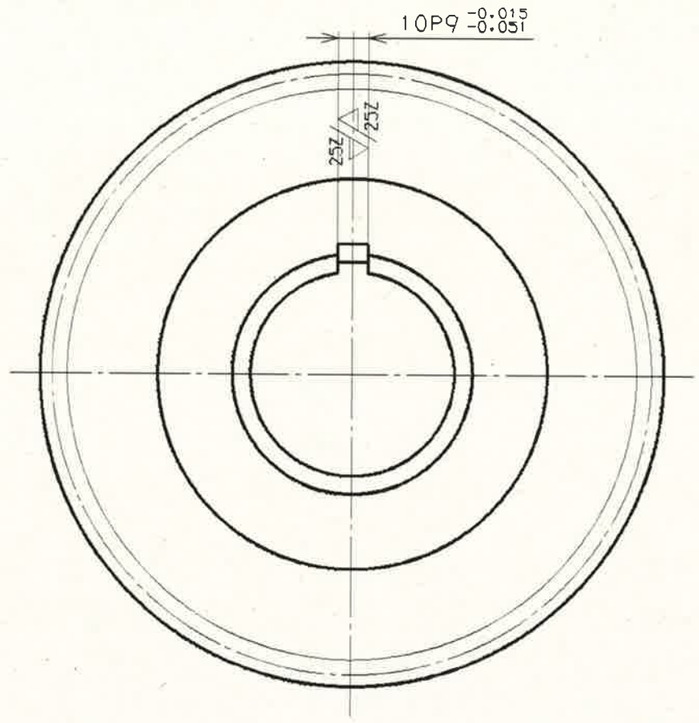

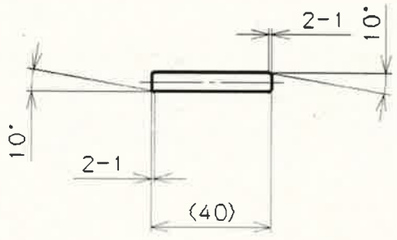

歯車仕様 (平歯車，はすば歯車)	SPECIFICATION OF GEAR (SPUR GEAR, HELICAL GEAR)
歯車歯形 TOOTH PROFILE	標準
モジュール MODULE	4
圧力角 PRESSURE ANGLE	20°
歯数 NO. OF TEETH	50
基準ピッチ円直径 PITCH CIRCLE DIAMETER	200
外径 OUTER DIAMETER	208 0 -0.1
転位係数 ADDENDUM MODIFICATION COEFF.	/
転位量 AMOUNT OF ADDENDUM MODIFICATION	/
工具切込量 DEPTH OF CUTTING	9±0.1
またぎ歯厚 DISPLACEMENT OVER A GIVEN NO. OF TEETH	E6=67.7480 -0.080 -0.320
ねじれ角 HELIX ANGLE	/
リード LEAD	/
精度 ACCURACY	JIS4級

⚠ 全歯，上図にてレリービングのこと

表面処理 SURFACE TREATMENT	熱処理 HEAT TREATMENT	質量 WEIGHT	単位 UNIT
/	図中指示		

材質 MATERIAL	類似品品番 RESEMBLANCE PART NO.	重点管理区分 IMPO CODE	内外区分 I/O CODE
S45C			

品名 PART NAME ギヤ

日本電装株式会社 NIPPONDENSO CO.,LTD.

承認 APPROVED	検討 CHECKED	検図 CHECKED	設計 DESIGNED	製図 DRAWN
大 93.12.01 辻	有 93.12.01 馬		中 93.12.01 村	

品番 PART NO. M-1110729-111 | 変サイズ OP. SIZE 3 | ASP CODE P | シート SHEET 1/1

備考 REMARK 1ケ | 尺度 SCALE 1/2

NIPPONDENSO 品質と安全のデンソー

CONFIDENTIAL